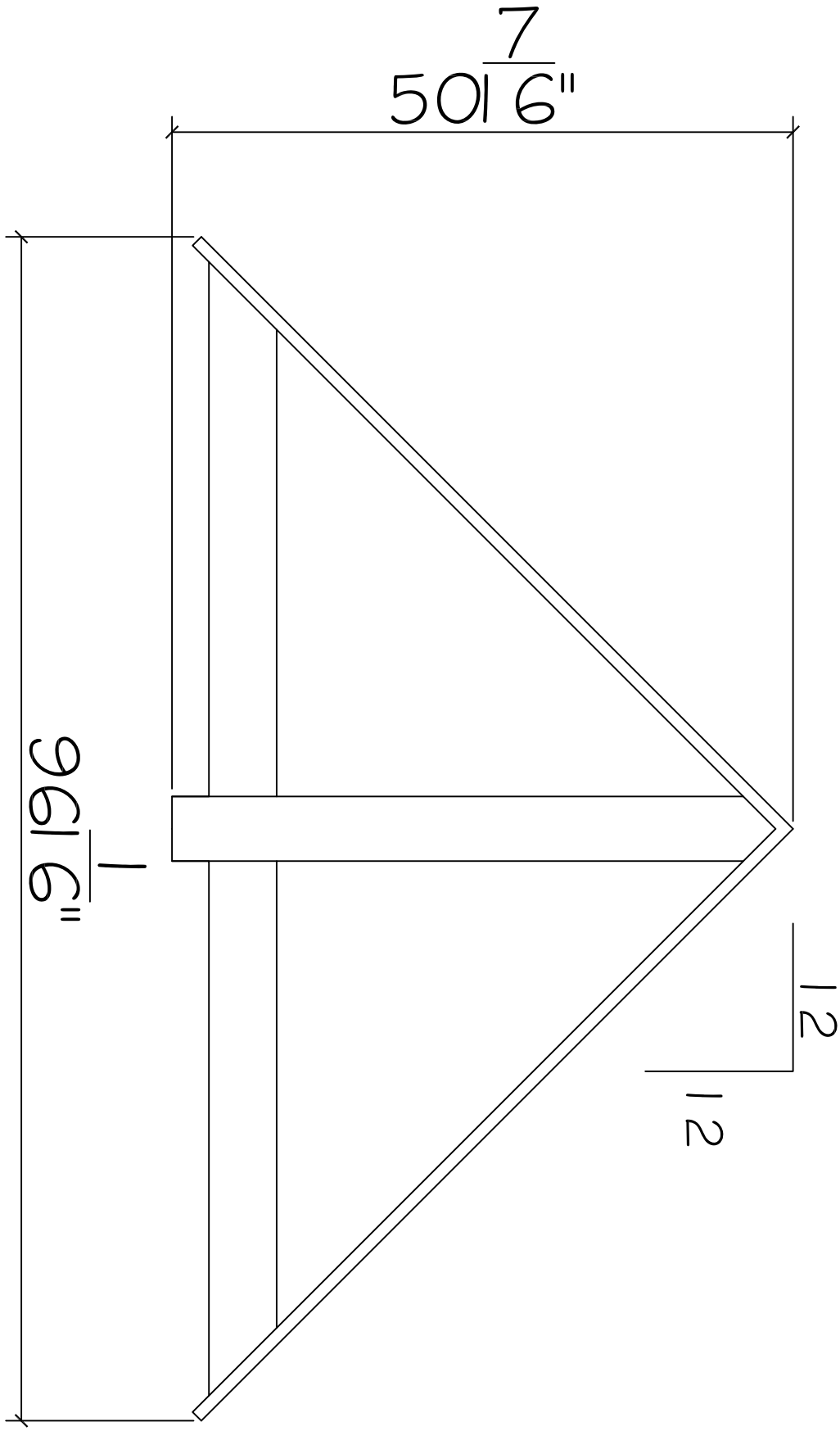

50 7/16"
96 1/16"
12
12